הוועד הפראלימפי הישראלי
ההתאחדות הישראלית לספורט נכים
הירחון הפראלימפי | גיליון מספר 96-97

פראתון

אוקטובר נובמבר 2023

מעבר לגבולות ומעל המגבלות

עמית חסדאי באימון ליד נמל תל אביב, עם תמונות השבויים והנעדרים צלם מאיר כרמון

משרד התרבות והספורט
קידום אשדוד
אילן
מרכז הספורט לנכים ראשון לציון
מרכז ספורט ארצי לעיוורים
ארגון נכי צה"ל
אתנה ATHENA
טוטו
קרן עזריאלי Azrieli Foundation
שיבא תל השומר
NUR since 1975
JR/DUTY FREE JAMES RICHARDSON
אל-עלם EL-YAL
Commercial Vehicles
פנגיאה
ליהנות מהטוב ביותר
DAN
RUDY PROJECT
תלמה
סול מדיקס
eldan

הירחון הפראלימפי | גיליון מספר 96-97

פראתון

אוקטובר נובמבר 2023

חברות וחברים יקרים,

מי שניסה לקבור אותנו, כבר מגלה: 'נצח ישראל לא ישקר. אי אפשר לקבור רוח, אי אפשר לקבור אהבה ללא תנאים, אי אפשר לקבור את הנדר: 'לעולם לא עוד'.

כל תנועה, כל אגל זיעה, כל אימון, כל תחרות - ישראל זה אנחנו.

הספורט הפראלימפי מתגייס ללא תנאי, כלפי חוץ – ייצוג המדינה בעולם, כלפי פנים – תמיכה ומתן אופק ספורטיבי הישגי למי שנפצע במלחמה.

גיליון אוקטובר, היה צריך לצאת ישר אחרי סוכות. החלטנו לדחות את הוצאתו ולהוציאו כגיליון כפול יחד עם גיליון נובמבר.

שלכם - צוות הפראתון

מדורים קבועים

- משולחן היו"ר | 3
- הישג החודש | 4
- חם מהשטח | 21

כתבות

- בעולם | 5
- חרבות הברזל | 12

עורכת העיתון: קרן איזיקסון
מערכת: לאה שניידר, ד"ר רון בולוטין, ד"ר אסנת פליס דואר

בתמונה: צמד החותרים סאלח שאהין ושחר מילפלדר. צלם דטלב סייב, באדיבות איגוד החתירה

מעבר למגבלות ומעל המגבלות

03 משולחן היו"ר

קוראות וקוראים יקרים.

יום שבת הארור - 7 באוקטובר הוא אחד האירועים שלעד יעצב את כולנו, כפרטיים, כקבוצות וכאומה.

לספורט הפראלימפי תפקיד חשוב בעיצוב העתיד לבוא וכולנו מגויסים לכך:

- במישור הדיפלומטי, אנו פועלים מול הגופים הבינלאומיים של הספורט הפראלימפי ותוכלו לראות בין דפי הפראתון את חילופי המכתבים בנושא.
- במישור הבינלאומי /תקשורתי, אנו פועלים לחסום גילויי אנטישמיות והזדהות עם הטרור של חמאס ברשתות החברתיות, לצד השתתפות ביוזמות הסברה להחזרת החטופים ולתמיכה בישראל.
- במישור הספורטיבי, אנו פועלים להחזיר ככל הניתן את הפעילות בארץ תוך שיתוף פעולה מלא עם הנחיות פיקוד העורף.
- במישור ההישגי, אנו פועלים להבטיח שהספורטאים הנמצאים בעיצומו של המסע להשגת הכרטיס למשחקים הפראלימפיים בפריז 2024 יוכלו לעשות זאת, תוך שמירה על הנחיות משרד הספורט.

לצד העשייה שמטרתה לשמר את הפעילות הספורטיבית ההישגית, אנו נמצאים בעיצומן של ההכנות לעזרה בשיקום הפצועים וקליטת אלו שיבחרו להצטרף לספורט הפראלימפי.

אנו מאמינים שבספורט הפראלימפי נמצא מאגר האנשים האיכותי ביותר לתמיכה בפצועים. אתם, הספורטאים הפראלימפיים, מתמודדים עם אתגרי המגבלה יום יום ויכולים לה.

הטוטו שותפים לקידום הספורט הפראלימפי

אתם אלופים בלקום אחרי נפילה, לא מפחדים מקשיים ויודעים שתוצאות מושגות בצעדים קטנים. אנו בטוחים שכמו שאתם נותנים הכל על מנת לייצג את המדינה בכבוד, כך תוכלו למצוא את הזמן לסייע לאלו שחייהם השתנו לתמיד באותה שבת ארורה.

התפקיד שלנו עתה הוא להחזיר את התקווה ולהראות את האופק, כי אין לנו ארץ אחרת ורק יחד ננצח.

ולסיום, רצינו להגיד **לאדם ברדיצ'בסקי**, הטניסאי בכיסאות גלגלים ששהה באותה שבת שחורה, עם אשתו ושלושת ילדיו הקטנים, שעות ארוכות ומצמררות בממ"ד בקיבוץ ניר יצחק, אדם, כולנו איתך ונעזור בכל דרך שתידרש.

בתקווה לימים טובים ורגועים, ובתודה לארגון נכי צה"ל, עמותת איל"ן ובית חינוך עיוורים על שאפשרו את רצף האימונים והעמידו את בתי הלוחם והמועדונים לרשות אימוני הספורטאים.

שלכם ובשבילכם,

משה מוץ מטלון – יו"ר הוועד הפראלימפי הישראלי

רו"ח אהוד רצאבי - יו"ר ההתאחדות הישראלית לספורט נכים

JR/DUTY FREE
JAMES RICHARDSON

קליעה

יוליה של זהב, של ארד ושל אור

יוליה צ'רנוי, ברוכה הבאה למועדון האקסקלוסיבי הנדיר והייחודי של אלופי עולם!

החודש התקיימה אליפות העולם בקליעה במקצה רובה אוויר ל 10 מטר - מעורב נשים וגברים בלימה, פרו. המשלחת הישראלית דאגה לבקש מראש להקדים את הגמר, כך שלא יצא ביום כיפור והמארגנים נענו לבקשה.

יוליה מבית הלוחם תל אביב סיימה את המוקדמות במקום השביעי עם 633.7 נקודות.

ישראלי נוסף **אלי חברה**, סיים עם 525.4 נקודות ולא העפיל לגמר.

בגמר הובילה יוליה מההתחלה ובפיינל האחרון סיימה בהפרש של 4 עשיריות מעל **נטשה הילטרוף** הגרמניה ונכנסה להיסטוריה כאלופת עולם.

המאמן **גיא סטריק** אמר בסיום: "זהו ניצחון מאוד מתוק. על יוליה עברה שנה לא פשוטה בשל שבר בקרסול שגרם לכאבים בתחרויות עצמן ומחוצה להן. אחרי המקום הרביעי באליפות אירופה, עבדנו חזק על הקטע המנטלי, והפעם, היא הובילה לאורך כל הפיינל ולא שמטה את ההובלה לרגע. זה הישג יוצא דופן מכיוון שזה מקצה משותף לנשים וגברים עם מספר משתתפים גבוה (64 קלעים וקלעיות) מולם התחרתה ראש בראש. ללא ספק הישג מדהים".

יוליה עצמה אמרה: " "רעדתי בסוף התחרות, זו זכייה ראשונה שלי במדליית זהב באליפות עולם וזה מרגש. רק לפני שבועיים השתתפתי באליפות אירופה, ושם לא הלך לי טוב, אבל למדתי מזה, התאמנתי כל יום ועבדתי עם המאמן שלי, גיא סטריק. המדליה היא מאמץ משותף של שנינו".

ג'יימס ריצ'רדסון שותפים לקידום הספורט הפראלימפי

בנוסף למדליית הזהב, זכתה יוליה גם במדליית הארד ב 50 מטר מצב שכיבה. היא העפילה לחצי הגמר לאחר שבמוקדמות סיימה במקום החמישי בתוצאה של 617.8 מתוך 27 קלעים וקלעיות.

בחצי הגמר סיימה במקום השלישי בתוצאה מצוינת של 624.1 נקודות מתוך 42 קלעים וקלעיות.

בגמר, התחילה יוליה בפיגור מה, אך הצליחה להתאושש, כולל קליעה של 10.8 נקודות בכדור המכריע על המקום השלישי, שלא השאירה למתחרה הצרפתי שום סיכוי.

בסיום זכתה יוליה במדליית הארד ושיפרה את המקום השביעי בו זכתה לפני שנה.

את הנבחרת הישראלית ליוו גם: מנהל המשלחת ועוזר המאמן **דובי טל** הספורטרפיסטית **עדי אביטל**.

בתמונה יוליה במעמד הפודיום

טאקוונדו – אליפות עולם מכסיקו

כלל ביטוח ופיננסים

כלל שותפים לקידום הספורט הפראלימפי

אליפות העולם - מקסיקו

בדרך לשמירת התואר אלוף עולם במשקל עד 58 קילו, ניצח **אסף יסעור** ממועדון שרעבי אומנויות לחימה את היריבים הבאים:

- שמינית גמר | **פרננדז ויליאם** מפרו 6-36
- רבע גמר | **טימיברק קאווליט** ממונגוליה 10-27
- חצי גמר | **נזארי זקריה** ממרוקו 8-11

בגמר פגש אסף את הלוחם המפתיע **אקסיו וון** מטאיוואן שגבר בחצי על המדורג 1 **אוקזאן** הטורקי וניצח אותו 8-13

אסף זכה ב 140 נקודות דירוג עולמי שהחזירו אותו להיות המדורג מספר 1 בעולם במקומו של אוקזאן והעניקו לו באופן סופי את הכרטיס למשחקים הפראלימפיים בפריז 2024.

לצד מאמנו של אסף - **יחיעם שרעבי,** ליוו אותו גם המעסה **אנטוניו ערביד** ויריב האימונים **טום פשקובסקי**.

יחיעם שרעבי, אמר בסיום: "אסף עבד מעולה לאורך כל היום והוכיח שוב שהוא יכול להגיע הכי רחוק שאפשר. עכשיו צריך להמשיך ולעבוד קשה לקראת התחרויות הבאות כשהמטרה הברורה היא פריז 2024".

במשקל עד 63 ק"ג, השתתף **עדנאן מילאד** גם הוא ממועדון שרעבי אומנויות לחימה ומתאמן אצל יחיעם שרעבי. עדנאן העפיל לשמינית הגמר לאחר ניצחון 16-20 על **ני** הסיני. בשמינית נוצח על ידי **קסטרו** הדומניקני 13-16.

גרנדפרי – מקסיקו

עדנאן מילאד ממועדון שרעבי אומנויות לחימה השתתף בגרנד פרי למשקל עד 63 קילו.

בשמינית הגמר, ניצח עדנאן 30-12 את **לי דונגו** מדרום קוריאה, ברבע הגמר רשם עדנאן את נצחון השיא שלו בקריירה, כאשר גבר על המדורג 2 בעולם הברזילאי **נתן טוראטו** 9-21.

בחצי הגמר נוצח עדנאן 18-23 לאחר קרב עיקש וסיים את הטורניר עם מדליית הארד ו 21.6 נקודות לדירוג עולמי. המאמן של עדנאן - **יחיעם שרעבי**.

בתמונה: אסף עם מדליית הזהב , צילם דניס סקרטוב באדיבות איגוד הטאקוונדו

ההתאחדות הישראלית לספורט נכים

טאקוונדו

גרנדפרי - טאיוואן

לוחם הטאקוונדו, אסף יסעור ממועדון שרעבי אומנויות לחימה, זכה בגרנדפרי טאיוואן למשקל עד 58 קילו, לאחר שגבר בגמר על יריבו המיתולוגי הטורקי אוקזן 29-27.

אסף הוסיף למאזנו 60 נקודות לעומת אוקזן שהוסיף רק 36 נקודות מה שהבטיח סופית לאסף את המקום הראשון בדירוג למשחקים הפראלימפיים בפריז 2024.

לוחם טאקוונדו נוסף, **עדנאן מילאד**, הפסיד בסיבוב הראשון ללוחם מונגולי. אסף ועדנאן מתאמנים אצל **יחיעם שרעבי**.

אסף כתב על התחרות בפייסבוק: אני רוצה לשתף אתכם... לפני שבוע טסנו לסין להתחרות בגראנד פרי היוקרתי. בשבת בבוקר קיבלנו כולנו את החדשות הרעות מהארץ, לא האמנו למה שאנחנו רואים, נשבר לנו הלב! היינו צריכים לקבל החלטה מה אנחנו עושים, ישבנו וחשבנו כולם ביחד, המשפחה הספורטאים והצוות מה נכון לעשות בסיטואציה הקשה הזאת, להתחרות? או לא להתחרות? מצד אחד קשה מאוד להניח את הדברים בצד ופשוט להתחרות, ומהצד השני אנחנו ממש לא רוצים להראות חולשה! אחרי שהתלבטנו המון הגענו להחלטה שאנחנו מתחרים. כבר בבוקר של התחרות כל מה שהיה לנו בראש שאת היום הזה אנחנו צריכים לסיים בראש הפודיום כשדגל ישראל מונף ושכולם יראו כמה העם שלנו חזק! ברגעים כאלה אנחנו מקבלים פרופורציות למה חשוב באמת, לא הניצחון לא המדליה ולא התואר הניעו אותנו ביום הזה, רק דבר אחד, דגל ישראל מונף. חיילים יקרים תודה שאתם שומרים עלינו ובבקשה תשמרו על עצמכם עם ישראל מאחוריכם!

עם ישראל חי!

משרד התרבות והספורט

משרד הספורט שותפים לקידום הספורט הפראלימפי

גלישה בכבלים

הנרי חן זכה בתואר אלוף אירופה בגלישת מים בכבלים, לאחר שצבר 60 נקודות, 2 נקודות יותר מוינסנט סלר שהגיע למקום השני. מאמנו הוא **ליאור סופר**. בעבר זכה הנרי במדליות הארד והכסף והשנה סוף סוף הוכרז כאלוף.

מתוך עמוד הפייסבוק של הנרי: "אליפות אירופה פריז 2023 בוואקבורד- ניצחתי. זה מסע(אני עוד לא מת לכן זה עדיין לא "היה") מטורף שעברתי עד לרגע הזה יש כל כך הרבה מילים להגיד אבל המשפט אחד שמסכם את הכל- זה או הכל- או כלום.
סוף סוף השלמתי את הסדרה של מדליות הארד🥉הכסף🥈ועכשיו- הזהב!🥇
והשיעור הכי גדול שלמדתי הוא-
תאמין בתהליך! כי רק ככה אתה תנצח- כמו שעברת תהליך שיקום של פציעה ולא ישר הלכת
כמו שנולדת והיית צריך ללמוד מילה אחר מילה ואות אחרי אות כדי לדעת לקרוא ולכתוב
התהליך של עסק שלא מיד נהיים עשירים אלא רק בעזרת למידה- עבודה קשה, נפילות ולמידה מהם כי זה המאני טיים וניצחון- יקרה רק אם תמשיך להסתכל קדימה על אותה מטרה.
הפסד הוא רק אם - ת פ ר ו ש.
(סקי מים איננו ענף שמשתתף במשחקים הפראלימפיים)

בתמונה: הנרי לאחר הזכייה עם וינסנט. צילם ליאור סופר.

הוועד הפראלימפי הישראלי
ההתאחדות הישראלית לספורט נכים

חתירה

אליפות העולם – סרביה

את ישראל ייצגו 2 חותרי סירת יחיד ו 2 זוגות מעורבים. צוות המעטפת כלל את המאמנים: **דימה מרגולין וסרגי בוקריב, ראובן מגנאג'י** מנהל המשלחת **ודורית משרקי** הספורטתרפיסטית.

כל החותרים מבית הלוחם תל אביב, מתאמנים במרכז דניאל לחתירה וחתרו במקצים ל 2000 מטר.

- **מורן סמואל** – סירת יחיד | מורן סיימה את המוקדמות במקום הראשון במקצה שלה, בזמן של 9.56.42 דקות שהעניקו לה את העפלה העשירית לגמר באליפות עולם ברציפות ואת הכרטיס למשחקים בפריז 2024. בגמר סיימה מורן במקום הרביעי בזמן של 10.21.75 דקות.
- **שמוליק דניאל** – סירת יחיד | שמוליק השיג את הישג השיא שלו באליפות העולם – מקום חמישי אותו סיים בזמן של 9.17.81 דקות. בדרך לגמר עבר את המקצים:
  - מוקדמות, מקום 2, בזמן של 9.14.80 דקות
  - רפסאג', מקום 1, בזמן של 9.47.90 דקות
  - חצי גמר, מקום 3 בזמן של 9.35.04 מקום שנתן לו את העפלה לגמר ואת הכרטיס לפריז 2024
- **אחייה קלין ושי-לי מזרחי** – סירה זוגית מעורבת | במוקדמות הגיעו במקצה שלהם למקום הרביעי בזמן של 7.51.16 דקות, בחצי הגמר, סיימו במקום השלישי בזמן של 7.52.36 דקות ובגמר B סיימו בזמן של 9.06.80 דקות במקום השני בגמר ובמקום השמיני בעולם.

אל על
אל על שותפים לקידום הספורט הפראלימפי

- **סאלח שאהין ושחר מילפלדר** – סירה זוגית מעורבת | במוקדמות הגיעו למקום הרביעי במקצה שלהם בזמן 8.15.85 דקות. בחצי הגמר פיספסו ב 3 עשיריות שניה את העפלה לגמר A לאחר שסיימו בזמן של 8.28.52 דקות אחרי האוקראינים. בגמר B סיימו ראשונים בזמן של 8.25.18 דקות – מקום 7 בעולם.

בתמונות מורן ושמוליק עם שלט, השגת הכרטיס לפריז 2024.

הוועד הפראלימפי הישראלי
ההתאחדות הישראלית לספורט נכים

טניס בכסאות גלגלים

אופן

- **אדם ברדיצ'בסקי** ממועדון ספיבק אשר מתאמן אצל עופר סלע.
  - **ITF1 – סרדיניה** | ניצח בסיבוב הראשון, אך נוצח בסיבוב השני.
- **סרגי ליסוב** ממועדון ספיבק, אשר מתאמן אצל **עופרי לנקרי**.
  - **ITF3 - שוויץ** | סיים במקום השני, לאחר 3 ניצחונות על שחקנים מ: צרפת והולנד והפסד לבריטי , דנון בגמר. בטורניר הזוגות שיתף פעולה עם האיטלקי לוקה, יחד איתו סיים במקום השני.

קוואד

- **גיא ששון** ממועדון ספיבק אשר מתאמן אצל **עופרי לנקרי**.
  - **US OPEN גרנד סלאם** | לראשונה מאז נועם גרשוני שיחק בגרנד סלאם בארצות הברית ב 2011 השתתף ישראלי באליפות היוקרתית, גיא ניצח בסיבוב הראשון, אך הפסיד ברבע הגמר **לוינק** ההולנדי המדורג 2 בעולם.
  - **ברצלונה ITF1** | גיא סיים במקום השני ביחידים, בגמר נוצח על ידי המדורג 1 בעולם. בזוגות זכה בתואר יחד עם **ראמפדי** הדרום אפריקאי.
- **שרגא וינברג** ממועדון ספיבק אשר מתאמן אצל עופר סלע.
  - **פיוצ'ר פולין** | שרגא זכה בטורניר לאחר שניצח בגמר את ג'סטין מישל הצרפתי. זה הוא התואר הבינלאומי ה 48 של שרגא ביחידים.
- **עילי חיות** מבית הלוחם תל אביב, מתאמן אצל **נמרוד ביכלר**.
  - **ITF1 – סרדיניה** | סיים בחצי הגמר בבית התנחומים.

קרן עזריאלי Azrieli Foundation

קרן עזריאלי שותפים לקידום הספורט הפראלימפי

נשים

- **מעיין זקרי** ממועדון ספיבק אשר מתאמנת אצל **עופרי לנקרי**.
  - **ITF3 שוויץ** | סיימה את טורניר היחידות בחצי הגמר וזכתה בטורניר הזוגות יחד עם בת זוג מיפן .
  - **ITF1 – סרדיניה** | נפצעה לראשונה בקריירה ולא שיחקה.

- **שירן מדר** ממועדון בית הלוחם תל אביב מתאמנת אצל **נמרוד ביכלר**.
  - **פיוצר – אוסטריה** | סיימה את טורניר היחידות במקום השלישי מתוך 4 ונצחה עם יריבה אוסטרית את טורניר הזוגות.

בתמונה, שרגא והגביע על התואר ה 48 הבינלאומי

הוועד הפראלימפי הישראלי
ההתאחדות הישראלית לספורט נכים

טניס שולחן

אליפות אירופה טניס שולחן נערכה בבריטניה.
כל הישראלים סיימו את טורניר היחידים בשלב הבתים:

- **חן ברוך** מבית הלוחם חיפה מתאמן אצל **יאיר מרקו**.
- **שמוליק בן עשור** מבית הלוחם חיפה מתאמן אצל **נחום שמיס ויאיר מרקו**.
- **הדר בהט** מבית הלוחם חיפה מתאמן אצל **נחום שמיס**, השתתף פעם ראשונה באליפות אירופה.
- **יהונתן לוי** מספיבק מתאמן אצל **נבן סגנר ובנצי בלנק**, ניצח יריב רומני בשלב הבתים.
- **זאב גליקמן** מבית הלוחם תל אביב מתאמן אצל **יוסי רוזנבלט**.
- **חגית בריל** מבית הלוחם ירושלים, מתאמנת אצל **פבלו מעיין**, סיימה בשלב הבתים.
- **קרולין טביב** מספיבק אשר מתאמנת אצל **בנצי בלנק**, סיימה בשלב הבתים.

בטורניר הזוגות סיימו הישראלים בשלבים הראשונים

- **שמוליק בן עשור** וחן ברוך מבית הלוחם חיפה, שיתפו פעולה בגברים עד 8 נקודות.
- **חגית בריל** מבית הלוחם ירושלים וחן ברוך, שיתפו פעולה בזוגות מעורבים עד 4 נקודות.
- **קרולין טביב** מספיבק ושמוליק בן עשור, שיתפו פעולה בזוגות מעורבים עד 10 נקודות.
- **יהונתן לוי וזאב גליקמן** שיתפו פעולה בגברים עד 18 נקודות.

- אליפות פינלנד הפתוחה - **יהונתן לוי** מספיבק מתאמן אצל **נבן סגנר ובנצי בלנק**, העפיל לרבע הגמר, שם נוצח על ידי לידוקוס פיליפ הבלגי, המדורג 10 בעולם.

ליהנות מהטוב ביותר
DAN מלונות דן
רשת מלונות דן שותפים לקידום הספורט הפראלימפי

סייף בכסאות גלגלים

סבב הגביע העולמי בסייף בכסאות גלגלים - דרום קוריאה

לינור קלמן מבית הלוחם ירושלים אשר מתאמנת אצל **ויקטור גלז ודמיטרי פודולסקי** השתתפה בתחרות הדקר. לאחר 2 ניצחונות בשלב הבתים, פגשה בשלב הנוקאווט יריבה מארצות הברית, אותה נצחה 15-7. בשמינית הגמר פגשה את הספרדייה המדורגת 4 בעולם והפסידה לה 10-15.

אליפות העולם בסיף - איטליה

- **קונסטנטין קובליוב** מאגודת חריש סיים במקום ה 6 בדגם רומח בקטגוריה לא פראלימפית (שלא משתתפת במשחקים הפראלימפיים) מאמן **ויקטור גלז.**

- **מתוקו ראדה** מבית הלוחם חיפה הפסיד בדגם רומח למדורג 6 בעולם ולא נכנס ל 16 הסופיים. בדגם הדקר, סיים במקום 30. המאמן של מתוקו **ויקטור גלז**

- **לינור קלמן** מבית הלוחם ירושלים (בסרטון) נצחה בדגם דקר, סייפת אמריקאית, נכנסה ל 16 האחרונים, אך שם הפסידה וסיימה במקום ה 15 הכללי וצברה ניקוד משמעותי לקראת פריז 2024. בדגם הדקר, סיימה לינור במקום ה 25. מאמנים **ויקטור גלז ודימה פודולסקי**.

בדמינטון

אליפות אוסטרליה.

כמה רחוק תיסעו בשביל להגיע למשחקים הפראלימפיים בפריז 2024?

אמיר לוי וקונסטנטין אפינגנוב שחקני הבדמינטון, טסו עד אוסטרליה, לאסוף שם נקודות חשובות במירוץ.

אמיר מבית הלוחם ירושלים ומתאמן אצל **ראובן מוזס**.

קוסטה מבית הלוחם תל אביב ומתאמן אצל **קסניה פוליקרפובה וראובן מוזס**.

בשלב הבתים קוסטה ניצח יריב מאוסטרליה, ונוצח על ידי יריבים מיפן וקוריאה.

אמיר ניצח בשלב הבתים יריבים מאוסטרליה, מלזיה ואיטליה. ברבע הגמר נוצח על ידי יריב משוויץ.

בזוגות ניצחו אמיר וקוסטה צמד מספרד, ואוסטרליה והפסידו לצמד מקוריאה בשלב הבתים, ברבע גמר נוצחו על יד צמד מקוריאה.

בתמונה: אמיר קוסטה וראובן

אלדן שותפים לקידום הספורט הפראלימפי

כדורגל קטועים

נבחרת ישראל בכדורגל קטועים, השתתפה באליפות אירופה דרג ג' אותה סיימה במקום השלישי בדרג ובמקום ה 11 הכללי באירופה (לעומת 14 לפני האליפות), מקום שהבטיח לה את המקום ליורו 24, בו ישתתפו 16 נבחרות.

את הנבחרת מאמן **שרון פז** והפיזיותרפיסטית **מיכל נחמה.**

הנבחרת נצחה את נבחרת בלגיה, 1-4, וסיימה בתיקו 0-0 עם אוקראינה, 2-2 עם יון ו 3-3 עם גאורגיה שסיימה ראשונה באליפות.

צח שיחרור חבר הנבחרת וממקימיה, אמר כי מבחינה אחת הם היו מאכזבים, כי הרגישו שיכלו להשיג יותר, ביחוד בגלל שקיבלו גול בדקה ה90 מגאורגיה שכפה תיקו, אך הרגש הזה התחלף עד מהרב בדאגה למה שקורה בארץ. האליפות הסתיימה ביום ראשון ה 8.10.

בנבחרת תומך יענקלה שחר וחברת אלטשולר.

(כדורגל קטועים, איננו ענף במשחקים הפראלימפיים)

תמונת הנבחרת באדיבות מיכל נחמה.

ההתאחדות הישראלית לספורט נכים

בוצ'ה

גביע העולם – פורטוגל

בטורניר זה שיחקו בכירי הספורטאים בעולם ומבחינת נקודות דירוג שניתן לצבור בו, הוא שווה ערך לאליפות בין יבשתית. את הנבחרת מאמנת **אורנה וייסבך**.

גרשון חיימוב מאיל"ן חיפה מדורג 21 בעולם

- ניצח בשלב הבתים 10-3 את הספרדי **וסילי אגס** - מדורג 23 בעולם ואת **סטפן מגוויר** הבריטי אשר מדורג 8 בעולם 4-2,
- ניצח ברבע הגמר את **לואיס סנדרס** הבריטי אשר מדורג 16 בעולם בתוצאה 11-0. בחצי הגמר הפסיד לתאילנדי **פרונקוק** 2-6.
- סיים במקום הרביעי לאחר שהפסיד לבוריס ניקולאי הגרמני 1-11 המדורג 8 בעולם.

הנקודות שצבר בטורניר אמורות להעלות אותו בדירוג העולמי ממקום 21 למקום 14 .

נדב לוי מספיבק מדורג 7 בעולם

- שלב הבתים: ניצח את **מריו סיאס** מאל סלבדור המדורג 30 בעולם 6-2. ואת הבלגי **פרנסיס רומבוטוס** - מדורג 9 בעולם 8-2
- שמינית הגמר: ניצח את המדורג 11 בעולם המלזי **צ'י הונג לי** 5-2.
- נוצח ברבע הגמר על ידי **מיקל סנטוס** הברזילאי המדורג 6 בעולם בתוצאה 4-2.

למרות ההפסד בשל חשיבות הטורניר וההגעה לרבע הגמר, שיפר נדב במעט את מצבו מול המתחרים הישירים על הכרטיס לפריז 2024. את נדב ליווה האנליסט **עמית דויד.**

משרד התרבות והספורט

משרד הספורט שותפים לקידום הספורט הפראלימפי

בת אל בריטמן הכהן מאיל"ן חיפה מדורגת 13 בעולם

- הפסידה בשלב הבתים למדורגת 2 בעולם הסינגפורית **יי טינג טאן** 3-2. נתנה פייט למדורגת 7 בעולם הספרדיה **אמגויה אריטאיה** אך הפסידה בשובר שיוויון 5-4 וסיימה את דרכה בשלב הבתים.

טורניר נהדר של בת אל שהוכיחה שהיא ברמה של TOP10 עולמי.

טריאתלון

אליפות העולם בטריאתלון - נשים PTS4

עתליה נבו ממועדון משגב, הצליחה להיכנס ברגע האחרון לשמונת המשתתפות באליפות העולם שהתקיימה בספרד. עתליה סיימה במקום השביעי מתוך שמונה משתתפות בזמן כולל של: 01:24:23 שעות.

מתוכן: שחייה 750 מטר - 13:57 דקות, אופניים 19.6 קילומטר - 40:56 דקות, ריצה - 5 קילומטר - 25:13 דקות, המאמן של עתליה - **עוז דודאי.**

טריאתלון – אלנדרה – פורטוגל

עתליה השתתפה גם בטריאתלון אלנדרה שהתקיים בפורטוגל, היא סיימה במקום השישי מתוך שבע משתתפות בזמן כולל של: 01:29:52 שעות.

מתוכן: שחייה 750 מטר בזמן של 13:59 דקות, אופניים 19.95 קילומטר בזמן של 41:01 דקות, ריצה – 4.93 קילומטר בזמן של 33:18 דקות.

נכון להיום עתליה מדורגת במקום ה 12 בעולם.

12 חרבות הברזל

התארגנות אצלנו

מרגע פריצת המלחמה, עסקו בהתאחדות ובוועד במשמעויות הנוגעות לספורטאים:

- טורניר ישראל אופן – ביום ראשון ה 8.10 היה אמור להיפתח טורניר בינלאומי בטניס בכיסאות גלגלים. ועסקנו בביטול הטורניר, מתן מידע לספורטאים שכבר הגיעו לארץ ועזרה במציאת טיסות חזור.
- טיסות חזור – מספר ספורטאים שהו בתחילת המלחמה בטורנירים בחו"ל והיה צורך לארגן טיסות חזור במקום אלו שהתבטלו
- ביטולים ודחיות – לצערנו נאלצנו לבטל השתתפות של נבחרת הבוצ'ה בטורניר שהתקיים החודש ולהמשיך את הפגרה שהיתה בפעילות המקומית בארץ
- הוראות משרד התרבות והספורט והנחיות פיקוד העורף – אנו עומדים בקשר שוטף מול המשרד והפיקוד ומעדכנים כל העת את הגורמים הרלוונטיים בכל עדכון שיוצא
- אימוני סגלים – דאגנו למציאת פתרונות לספורטאי הסגל שלא יכלו להמשיך להתאמן במקום בו הם רגילים עקב הנחיות פיקוד העורף
- רשתות חברתיות – הצטרפנו לקמפיינים כלל ארציים ובינלאומיים, אשר מערבים ספורטאים בהסברה
- תחרויות בחו"ל – אנו עומלים על מנת למצוא פתרונות במקרה וספורטאים לא יוכלו להגיע בשל סיבות אבטחה לתחרויות שקריטיות להם עבור השגת כרטיס לפריז 2024
- דיפלומטיה – מאמצים דיפלומטיים מול גופי הספורט הבינלאומיים

תלמה

תלמה שותפים לקידום הספורט הפראלימפי

- תמיכה מנטלית – היועצים המנטליים עומדים לרשות ספורטאי הסגל, מאמנים וספורטאים נוספים שירצו בכך
- סיוע בשיקום הפצועים – בימים אלו אנו מארגנים פרוייקט ארוך טווח בו יתנדבו ספורטאים וספורטאי עבר, לתת אוזן קשבת, כתף לתמיכה ואופק לשיקום דרך הספורט
- נותנים במה ברשתות החברתיות לפעילות ההתנדבותית של הספורטאים שלנו
- שותפות במערך חמ"ל אזרחי של כל גופי הספורט
- המערך הרפואי פועל באופן רגיל בכל החזיתות: בית חולים שיבא, וינגייט, מדיקס ואסותא כמו גם כל צוות המעסים והיועצים המנטליים
- ממשיכים בשוטף להכין את שנת 2024 יחד עם הוועדות הענפיות והמשך טיפול ודיווחים מול משרד הספורט לתקציב 2023, 2024
- ערכנו מפגש זום לספורטאים, חברי הנהלה וצוות מעטפת על מנת לעדכן ולשמוע את השטח

בתמונה – מפגש הזום

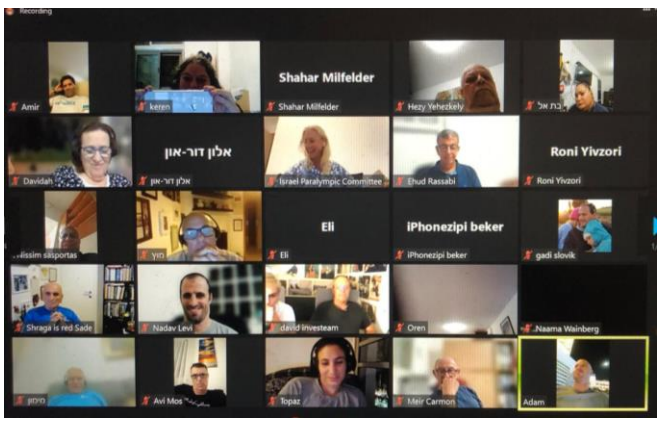

פראתון

אוקטובר נובמבר גיליונות 97-96

13 חרבות הברזל

מכתבים

במקביל למאמצים להבטחת סביבת אימונים נגישה ובטוחה לספורטאים, נערכו גם מאמצים במישור הדיפלומטי.

משה מוץ מטלון, יו"ר הוועד הפראלימפי שלח דרישה לוועד הפראלימפי הבינלאומי לגינוי חריף של מתקפת הטרור של חמאס על ישראל:

לכבוד:

מר אנדרו פרסונס

נשיא הוועד הפראלימפי הבינלאומי

הנדון: דרישה לגינוי חריף של מתקפת הטרור של חמאס על ישראל

מר פרסונס היקר,

בשבת 7.10.23, מדינת ישראל חוותה מתקפת טרור מזעזעת מהקשות ביותר שידעה האנושות. ביום אחד נרצחו בדם קר למעלה מ 1300 אזרחים רבים ביניהם נשים, גברים, ילדים, תינוקות, תיירים ועובדים זרים.

בני העם שלנו נחטפו, נאנסו, נבזזו. ילדים נורו לעיניי הוריהם, ניצולי שואה נורו ונחטפו.

מבין המשפחות שנפגעו, ישנם גם בני משפחותיהם של ספורטאים פראלימפיים ישראלים.

בעוד שגופי ספורט רבים מביעים סולידריות, מציעים סיוע ומראים אמפטיה נוכח הזוועות שפקדו אותנו, טרם נשמע גינוי פומבי של הוועד הפראלימפי הבינלאומי.

אני קורא לך היום לגנות בפומבי את מתקפת הטרור, לתמוך באזרחים הישראליים בכלל ובספורטאים הפראלימפיים הישראלים בפרט.

בברכה,

משה (מוץ) מטלון נשיא הוועד הפראלימפי הישראלי.

Commercial Vehicles
Commercial Vehicles
Commercial Vehicles

צמפיון מוטורס שותפים לקידום הספורט הפראלימפי

יוזמות הספורטאים

החותרת מורן סמואל בשיתוף עיריית הרצליה, לקחה אחריות על מאות המשפחות באזור המגורים שלה ורתמה אותם לאיסוף מוצרים לתושבי הדרום, ולאחר מכן התארגנו בלובי של הבית למיין לארוז ולשנע למקומות הנכונים. בנוסף ארגנה מורן את ילדי השכונה להכין שלטי תמיכה.

מורן אמרה לנו שזה הדבר הקטן שכל אחד שלא עושה מילואים יכול לעשות ולתרום, גם בשביל לעשות טוב וגם עבור ההרגשה האישית.

בתמונה

ילד עם שלט שהכין, עליו כתוב: עם ישראל חי, צה"ל לנצחון וסמל צה"ל

14 חרבות הברזל

מכתבים

הוועד הפראלימפי האירופאי שלח לנו מכתב תמיכה וחיזוק.

בין היתר נכתב בו: "אנא קבלו את תנחומינו העמוקים ביותר בתקופה קשה זו עבור העם בישראל, משפחות הקורבנות וכל מי שנפגע. נאחל החלמה מהירה לכל הפצועים ומקווים שניתן יהיה להחזיר את בני הערובה הביתה בקרוב.

הפיגוע הנורא הזה הרס כל כך הרבה חיים...אלימות וטרור רק מנציחים את הסבל ומעכבים את הדרך לדיאלוג".

בסיום כתבו כי הם עומדים איתנו בסולידריות מלאה.

רודי שותפים לקידום הספורט הפראלימפי

EUROPEAN PARALYMPIC COMMITTEE

To: NPC Israel

10, Shitrit Street
Tel Aviv
64982 Israel

Re: Terror Attack from 7th of October 2023 Vienna, 11.10.2023

Dear Israelian paralympic friends,

The **EPC** would like to express tremendous sympathy and sadness at the tragic and massive attacks and following massacre against Israeli civilians last Saturday.

Please accept our deepest condolences at this very difficult time for Israel to the families of victims, partners and all affected. We wish speedy recovery to all the injured and hope that the hostages can be brought back home soon.

This horrible attack has ruined so many lives and we can't hope to know what you're going through. Hoping that you can find some comfort amongst friends and family.

Violence and terror only perpetuate suffering and hinders the path to dialogue. Our thoughts are with all those affected.
We stand in full solidarity with you, we share grief of Israeli people, athletes and particularly families of victims.

EPC Executive Board

Åsa Llinares Norlin, Vice-President
Terje Jentoft Roel, Treasurer
Anita Urr, Member at large
Miriam Malone, Member at large
Geoff Newton, Member at large
Mindaugas Bilius, Member at large
Lukasz Szeliga, Member at large
Nantenin Keita, Athlete's representative

On behalf of the entire board,
Yours Sincerely,

Raymon Blondel

President EPC

Bundesministerium
Kunst, Kultur,
öffentlicher Dienst und Sport

European Paralympic Committee
Untere Donaustrasse 47 top 1066
1020 Vienna
Tel: +43 1890 067-620
Fax: +43 1890 067-690
www.europaralympic.org
saskia.kanfer@europaralympic.org

יוזמות הספורטאים

ישראל סטרו, שחקן הטניס שולחן הברזילאי היהודי שזכה במדליית הכסף במשחקי ריו 2016 וזוכה המכביה בשנת 2016 ו 2021, מפרסם בחשבון האנסטגרם שלו פוסטים אשר תומכים בישראל להגן על עצמה וקורא להחזיר את השבויים.

משה מוץ מטלון יו"ר הוועד הפראלימפי הישראלי וד"ר **רון בולוטין** המנהל המקצועי הודו להם וכתבו: "אנו עומדים בפני ימים קשים, מלאי עצב בישראל אך אנו אומה מאוחדת, חזקה ואמיצה, ובסוף ננצח את הימים הקשים הללו".

15 חרבות הברזל

קמפיין

'מכבי עולמי', פתחו בקמפיין ברשתות החברתיות, בו הצמידו תמונה של ספורטאי ישראלי לתמונה של אחד החטופים. לצד התמונות פורסם המסר הבא:

יותר מ-200 חטופים נמצאים במצב רפואי לא ידוע, מוחזקים בשבי החמאס בתנאים לא ידועים.

יותר מ-200 צעירות וצעירים, קשישים, ילדים ותינוקות, משפחות שלמות בעלי אזרחויות שונות. שחרור בני ערובה זה לא דבר פוליטי. זה הומני.

עולם הספורט קורא לכל ספורטאי העולם לעשות את הדבר הנכון ולהשמיע את קולם למען שמירה על בטחונם ושלומם של כל בני הערובה.

מחזירים אותם הביתה עכשיו. שתפו.

בין הספורטאים שהשתתפו: טליה אילת, מורן סמואל, אסף יסעור, נועם גרשוני, יוליה צ'רנוי, מארק מליאר ועמי דדאון.

אתנה שותפים לקידום הספורט הפראלימפי

16 חרבות הברזל

התמודדות מנטלית

ראש המערך המנטלי ד"ר שרגא שדה כתב לכם מספר דברים:

להתמודד ולא להתמוטט – ד"ר שרגא שדה

ספורטאי/ת יקר/ה

בימים אלו אנו נמצאים במצב רגשי שדורש מכל אחד/אחת מאתנו לגייס את כל הכישורים והכוחות שיש בנו כדי להתמודד עם המחשבות והרגשות שמתלווים. התמודדות עם עצמנו ועם הקרובים אלינו.

כל אחד/אחת מאתנו בכל תחום שבו אני מעורבים, רוצה לחוש תחושת בטחון קיומי (פיזי ורגשי), ורוצה לחוש שיש על מי לסמוך.

במצב הקיים, חשוב להזכיר לעצמנו, את ההתמודדויות שעברנו בעבר, ולהזכיר לעצמנו שיש בידנו האפשרות לשלוט ולנהל את מה שקורה בבית שלנו, במשפחה שלנו.

זכרו ושננו לעצמכם: כספורטאי/ת את/ה חייב להיות מנהיג/ה כלפי עצמך, וכשיש אחריות לגבי אחרים: הורים, ילדים, חברים, גם לגביהם.

לכן, אפשרי לעצמך, לשתף את המחשבות והרגשות עם דמות/דמויות שקרובות אליך.

שנית, התמקדו בימים אלו בחוזקות שלכם/ן. גם לגבי עצמכם/ן וגם לגבי אחרים שיש לכם אחריות עליהם (ילדים, הורים), חשוב לזכור שאת/ה מהווים כרגע מודל התמודדות.

מותר לבטא רגשות, מותר לדאוג ולפחוד, אבל עם זאת לקחת אחריות לתכנון המשך התמודדות.

NUR since 1975

נור שותפים לקידום הספורט הפראלימפי

אפשרו לעצמכם ליצור מרחב בטוח שיש בו פעילות של שגרה, ואפשרות לבטא ולשתף.

אסיים בדברים של ויקטור פראנקל, אבי תורת הלוגו-תרפיה (טיפול באמצעות משמעות) שציין שהשאלה: מאין יבוא עזרי? מתייחסת לא רק מהיכן, אלא שגם לעיתים עולה המחשבה שאין כלום, לדעת שדווקא במצב כזה האדם יכול למצוא ולהתחבר לכוחות שבו כדי להתמודד.

בכל מקרה אם יש רצון להתייעץ ניתן כמובן לדבר עם המלווה המנטלי וניתן להתקשר אלי 054-5605089

בברכת לחץ כמנוף להצלחה - שרגא

יוזמות הספורטאים

שי ברביבאי אשר משחק אצל אלופת איטליה בכדורסל בכסאות גלגלים – אמיצ'י, שיחק עם סרט שחור על זרועו עם מגן דויד והתאריך 7/10

אוקטובר נובמבר גיליונות 97-96

17 חרבות הברזל

סיפורו של כיסא

הדרך לפריז 2024 עוברת בחיל שריון.

הטניסאי בכיסאות גלגלים **אדם ברדיצ׳בסקי**, פונה מביתו בניר יצחק לאחר ששהה עם משפחתו שעות רבות בממ"ד ביום שבת הארור.

חברי הקיבוץ פונו לבית מלון באילת וציוד הטניס של אדם נשאר מאחור.

כיסא הגלגלים, עליו משחק אדם, הינו כיסא ספורטיבי מיוחד, בעלות של עשרות אלפי שקלים, אשר מותאם אישית לאדם - לא משהו שיש לו תחליף.

אדם שכבר ייצג את ישראל במשחקים הפראלימפיים בריו 2016 וטוקיו 2020, נמצא בימים אלו במסע להשגת הכרטיס לפריז 2024 וחייב לשמור על כושר שיא.

אחד מהקציניים שהוקפצו לאזור העוטף ביום שבת, היה סמג"ד השריון במילואים - **ארז**, שהוא גם אח של **אסנת**, ראש היחידה למדע, טכנולוגיה וחדשנות אצלנו.

אסנת קישרה בין ארז לאדם ולאחר בירור פרטים קצר, דאג ארז לחלץ את הכיסא וציוד הטניס.

את הכיסא והציוד שלח ארז בטרמפ שמצא לאחות נוספת שגרה ברמת אפעל ומשם דאגו בספיבק לשלוח את **פרץ** הנהג שהביא את הכיסא לאדם לאילת.

לארז ולחיילים בשריון - תודה שמצאתם את הזמן גם למשימה הלאומית הזאת 🙏 ואדם בהצלחה בדרך לפריז 2024.

שיבא
תל השומר
עיר הבריאות של ישראל

שיבא שותפים לקידום הספורט הפראלימפי

בתמונה: ארז ושלד הכיסא

יוזמות הספורטאים

הטניסאי בכיסאות גלגלים **גיא ששון**, עלה לגמר טורניר ברצלונה, עם כיתוב על שרוול חולצתו: נצח ישראל לא ישקר, מגן דויד והמספרים: 1400 (הרוגים), 210 (שבויים) 30 (ילדים שבויים).

18 חרבות הברזל

רשתות חברתיות

עתליה נבו – טריאתלון כותבת בפייסבוק:

ב 7/10 בשעה 13:15 שעון ישראל זינקתי לתחרות בינלאומית כשדגל ישראל על גופי. קשה מאוד להתרכז בתחרות עם שני ילדים קצינים לוחמים, בעל שהוקפץ לזירה וילד צעיר שנותר לבדו בבית.

ויחד עם זאת, נתתי הכל למרות הקושי.

המחשבה על מה שקורה בארץ ועל כל הגיבורים, לא עזבה אותי גם ברגעים הקשים בתחרות והיו רגעים מאוד קשים.

טיסתי חזרה ארצה בוטלה ורק לאחר התערבות ועזרה של ההתאחדות הישראלית לספורט נכים הצלחתי לעלות על טיסת אל על.

בשדה היו חברה עם צווי 8 שהתחננו לעלות לטיסה. כולם הועלו. מרגע הצ'ק אין בחברה הלאומית הישראלית אל על, ההרגשה של הבית החלה לחלחל.

אין דרך לתאר את הרוגע שבלב כשאתה מתיישב במושב של מטוס אל על במחשבות שאתה מריץ בראש מה יכול להיות אחרת.

ביציאה מכבש המטוס חיכו 2 לובשי מדים וקיבלו הורים של ילד שלא ישוב. אין נוסע במטוס שעינו נשארה יבשה.

תודה לחברת אל על על הימצאותה עבורינו.

תודה להתאחדות הישראלית לספורט נכים. תודה אישית לרון בולוטין על דאגה, איכפתיות וקשר בלתי פוסקים מהרגע הראשון שבו פרצה ההתקפה ועד העלייה למטוס.

עוד נכונו לנו ימים קשים אבל עם ישראל חי וקיים.

מחזקת את כוחות הביטחון ושולחת תנחומים למשפחות השכולות .

סול מדיקס שותפים לקידום הספורט הפראלימפי

נדב לוי – בוצ'ה כותב בפייסבוק:

להיות בתחרות בינלאומית עם הדגל שלנו, וביום החזרה מקבלים את החדשות המחרידות מהארץ.

הדמעות חונקות כל פינה בגוף. מנסים לתפקד, למצוא כל דרך אפשרית לחזור הביתה, כן כן לאותו בית שעולה באש, אבל זה הבית.

הגענו לקונקשן בברצלונה , ופתאום רואים עוד ועוד בני עמנו , שפשוט רוצים לחזור. לא נרתעים, לא מפחדים, רק רוצים להיות ביחד. כשהטיסה בוטלה כולם התפזרו יחדיו, ערבים זה לזה, דואגים שאף אחד לא ישאר בשדה.

השעה היתה מאוחרת בשעון ישראל, זה לא מנע מקהילה היהודית מקומית, לחבק ולאמץ אותנו באהבה, וסייעה לנו בכל בדרך אפשרית והיו זמינים לכל טלפון בכל שעה. ככה זה העם שלנו, אין דומה לו בעולם.

היום הצלחנו לחזור סוף סוף הביתה, בעזרת סיוע רב של חברת אלעל, החברה הלאומית, שתמיד תהיה שם , כדי לסייע, היא ורק היא תיתן הרגשה של הכי בבית בעולם.

על הטיסה היו לא מעט צווי 8, סיפרו לנו מה כל אחד עושה מחר, רק חיבקנו ואיחלנו הצלחה, אבל זה לא היה הכל,

ממש ביציאה מהמטוס חיכו 3 לובשי מדים וקיבלו הורים של ילד שלא ישוב, פשוט בכינו יחד איתם.

ימים קשים עוברים ויעברו על כולנו. תשמרו על קור רוח, תשמרו על עצמכם ונקווה לטוב.

מחזק מכאן את צה"ל ואת כל מקבלי ההחלטות.

תודה לכולם, אנחנו בבית.

אוקטובר נובמבר גיליונות 97-96

19 חרבות הברזל

רשתות חברתיות

עשהאל שבו, כדורסל בכסאות גלגלים, כותב בפייסבוק:

חשבתי הרבה מה לומר ולכתוב לעם ישראל בימים אלה. והמילים פשוט לא יוצאות מפי.

המראות המזעזעים מהימים האחרונים, המשפחות שנמחקו ברגע, השכול הבלתי נגמר שרק עולה במספרו והכאב הבלתי נגמר בכל העם.

בתור אחד שעבר את הנורא ביותר לפני כ-21 שנה זה פתאום מרגיש שההיסטוריה חוזרת. הפיגועים שהיו בתקופת האינתיפאדה והחוסר אונים פשוט לא נגמר.

אני רוצה להגיד לעם ישראל: אנחנו חזקים! פגעו בנו מכה קשה ויקח לנו הרבה זמן לקום מזה, אבל כמו בכל רגע כזה בהיסטוריה שלנו כעם, אנחנו נקום חזקים יותר! אני רוצה להאמין שהטרור הזה לא יחזור על עצמו. שהמדינה תקבל יד חופשית למחוק את הטרור מצפון ומדרום ולשמור על אזרחיה כפי שצריך.

הטרור הזה נוגע בכולנו.

עם ישראל, אני אוהב אתכם! האחדות שלנו תנצח.

אני רוצה לתרום את תרומתי למדינה, ועל כן אני פותח את ההרצאות שלי לכל מי שרק רוצה לשמוע. לשתף. לחבק ולמצוא מעט תקווה בימים קשים אלו.

אני זמין לשיחות אחד על אחד, משפחות שאיבדו את יקירם ולתמוך בכל מי שנפצע.

במידה ואתם יודעים על מישהו/י או משפחות או כל אחד שפשוט רוצה לדבר, אני כאן. בכל שעה.

מוזמנים לכתוב לי בפרטי מספרי פלאפונים ואעשה את מיטב יכולתי לעזור אפילו במעט.

בחרתי בתמונה שלי באושוויץ עם דגל ישראל כדי להראות שאנחנו חזקים למרות השואה ולמרות הפיגועים והטרור ונמשיך לקום ולנצח. כי זה אנחנו.

לא נפחד מדרך ארוכה

NUR since 1975

נור שותפים לקידום הספורט הפראלימפי

יוזמות הספורטאים

לכפיר ניימרק מאמן ושחקן הכדורסל בכסאות גלגלים, יש נבחרת כדורסל פרטית שמורכבת מילדיו בבית.

מהיום הראשון של מלחמת חרבות הברזל הם גויסו 'בצו 8' ויחד עם אביהם נותנים כתף ליוזמות פרטיות שלו, של בית הלוחם תל אביב ושל הישוב לשם בו הם גרים ואף פותחים ביוזמות משלהם כמו בתו רותם שאפתה עוגיות לחיילים אשר שומרים לאורך הציר לביתם ולאריאל.

בנוסף לחלוקת העוגיות הם דואגים לספק בקבוקי מים, מכתבים מילדים וציוד חיוני לפלח"ן צנחנים.

בתמונה: המשפחה וחיילים.

פראתון

אוקטובר נובמבר גיליונות 97-96

20 חרבות הברזל

יוזמות ספורטאים

אחת הראשונות לפעול היא **שירן מדר** הטניסאית בכסאות גלגלים מבית הלוחם תל אביב אשר יזמה איסוף כסף וחלוקת דברים טובים לפצועים, המשפחות והצוותים הרפואיים בשיבא.

שירן סיפרה לנו: " הקפיצו את כל הגדוד שלי והחיילים שלי לדרום להשתתף בלחימה, ובגלל שאני נכת צהל אני לא כשירה לצאת למילואים ביחד איתם. אי אפשר לשבת בבית בלי לעשות משהו, אז אני ועוד חברה גייסנו כספים ויצאנו לחלק אוכל שתייה ומתוקים בבתי החולים. היום היום השני שאנחנו יוצאות ביחד עם חברים טובים שבאים לעזור". לשירן התלוו בחלק מהימים, טניסאים נוספים, **עילי חיות** מבית הלוחם תל אביב **ומעיין זקרי וסרגי ליסוב** מספיבק.

בתמונה, שירן, מעיין, סרגי ומגשי הפיצה.

האתלט והכדורסלן בכיסאות גלגלים, **אבישי אלמקייס**, סיפר לנו: "גאה לקחת חלק במערך איסוף והתרומות לחיילי וחיילות צה"ל בעיר שלי קריית מוצקין.

מחמם את הלב לראות את עם ישראל פותח את הלב בייחוד בימים אלו ונרתם למטרה הכה חשובה הזו.

החבילות מגיעות לחיילינו בגזרות השונות בצפון והדרום ואנו דואגים שהחבילות יהיו מכל הלב.

פנגיאה

פנגיאה שותפים לקידום הספורט הפראלימפי

דותן מישר המאמן שחקן של כרישי חדרה בית הלוחם חיפה אלופת המדינה בכדורסל בכיסאות גלגלים, יחד עם חבר הנהלת הוועד הפראלימפי **איתי אלימלך**, שאף הוא שחקן כדורסל בכסאות גלגלים בבית הלוחם חיפה, מבקרים בבתי חולים בארץ, מעודדים את הפצועים ומספרים להם על הספורט הפראלימפי מניסיונם האישי. בתמונה, דותן עם 2 פצועים.

גם לחקלאים התגייסו אנשינו לעזרה, **אלון דוראון** קפטן נבחרת ישראל בכדורסל בכסאות גלגלים, הלך עם ילדיו לעזור בקטיף מלפפונים **ואורנה ויסבך** מאמנת הבוצ'ה, התגייסה לעזור בקטיף אבוקדו.

בתמונה, הילדים של אלון בקטיף.

פתרון היגוי לקיאקים

בענף הקיאקים, עבודת הרגליים משחקת תפקיד מרכזי בשליטה של הספורטאי בקיאק.
עבודת הרגליים של החותר בקיאק מחולקת לשני תפקידים עיקריים:

- שליטה במומנטים המופעלים על ידי כוח התגובה של החותר מפעילות הידיים ובתגובה להתנגדות המים.
- שליטה בסנפיר הקיאק (סנפיר קטן שנמצא בצד האחורי התחתון של הקיאק ומנתב את הקיאק ימינה ושמאלה).

לספורטאים עם מוגבלות שאינם יכולים לשלוט ברגליהם (בדרך כלל בשל שיתוק בגפיים התחתונות או בשל קטיעת רגל/רגליים), הפתרון הוא לנעול (=להדביק) את הסנפיר בקו ישר, מה שגורם להם לאבד מהירות במיוחד בתחילת המקצה, ובתחרויות עם רוח צד גבוהה. אצלם פלג הגוף העליון נדרש לפצות על כך ולבצע את יישור הקיאק בהתאם לצורך.

מכניקת השליטה בסנפיר

השליטה בסנפיר האחורי של הקיאק נעשית על ידי הזזת T-bar מצד לצד במדרך הרגליים שבקיאק. ה- T-bar מחובר באמצעות שני חוטים לציר מסתובב, המחובר ישירות לסנפיר.

כיום בסגלים השונים ישנם לא מעט חותרי קיאק שאינם יכולים לשלוט בהיגוי על ידי הרגליים. פנינו לפרופסור אריאל פישר מהמעבדה לחקר ביומכאניקה של התנועה וטכנולוגיה לבישה בטכניון, איתה יש לנו קשרי עבודה הדוקים בנושאים מגוונים, והיא איתרה עבור הפרויקט את אלון קרן - סטודנט שהיא מנחה בתואר השני. קיבלנו מהם פתרון אפשרי להיגוי הקיאק:

פתרון T bar במרכז

הרעיון של ה- T-barהמרכזי, הוא יצירת מנגנון T-barחדש במרכז הקיאק, ליד הכיסא, ולהשתמש בתנועת הירך כדי לשלוט בסנפיר.

פתרון היגוי לקיאקים - המשך

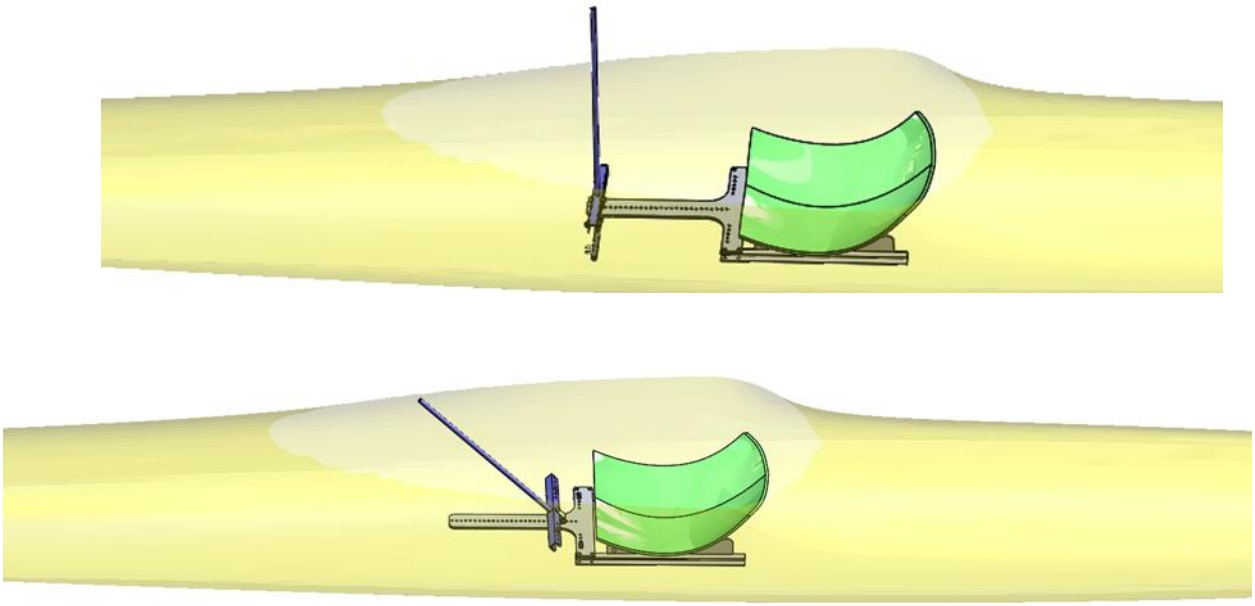

תנוחת הישיבה תותאם לחותר הקיאקים עם מצוף משיכה בין רגליו ומקל T-bar באזור הברכיים.

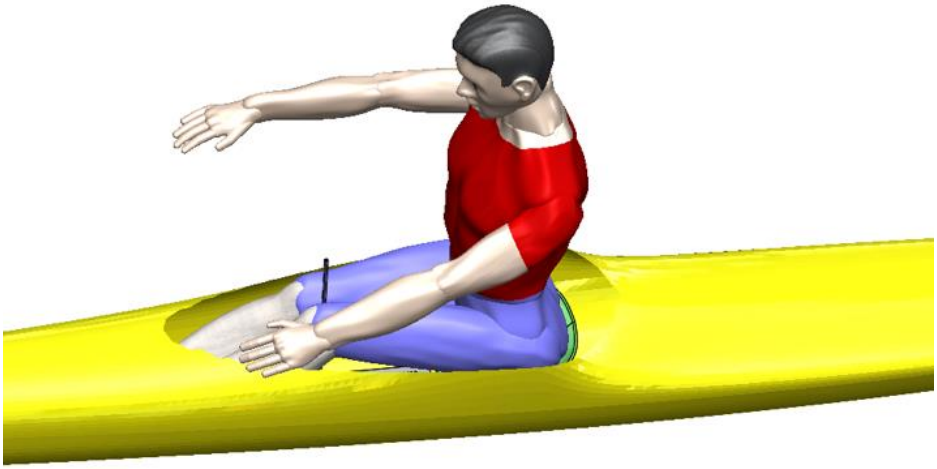

פתרון היגוי לקיאקים - המשך

דרך ההרכבה:

1. ה- T-bar המרכזי מיועד לחיבור יחד עם הרכבת המושב של הקיאקיסט/ית למסילות הקיאק (מושב הקיאק הינו אישי וייעודי לכל ספורטאי והוא "נוסע" עם הספורטאים לתחרויות בארץ ובחו"ל, ומתחבר למסילות אוניברסליות בקיאקים גם כשהם מושכרים לטובת התחרות בחו"ל).
2. ה- T-bar יהיה מתכוונן לפי הצורך ומבנה הגוף של הספורטאי, על ידי בחירת מיקום ה-T-bar.
3. זווית ההטיה הנדרשת תהיה מתכוננת על ידי שינוי נקודת חיבור החוט.
4. הפתרון גם יוכל להיות מותאם גם לקיאקיסט עם רגל אחת על ידי חיבור חוט ל-T-bar.

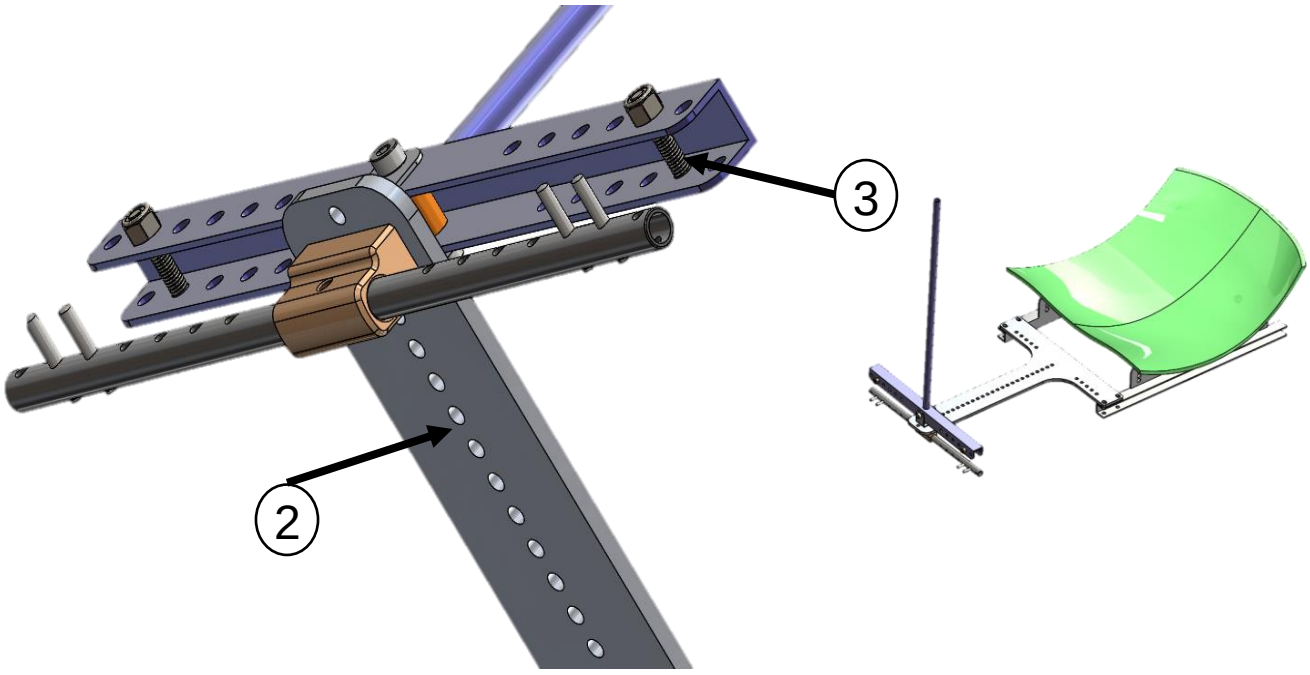

פרטים טכניים:

- משקל משוער: פחות מ-300 גרם
- לפתרון יהיו שתי אפשרויות, האחת מאונכת לבסיס הכיסא, והשנייה בזווית של 45°.
- הציר ומוביל החוט יהיו עשויים מדלרין (פולימר סינטטי), שאר החלקים יהיו עשויים מאלומיניום.
- מובילי החוטים יעוצבו עם זווית יציאה שתמנע מהחוטים להישחק.

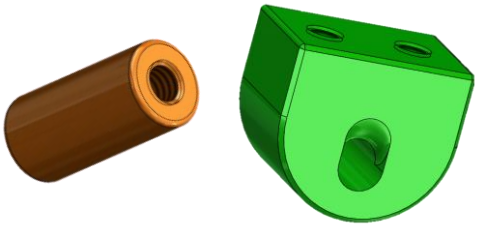

פתרון היגוי לקיאקים - המשך

השלבים הבאים:

בשלב הראשון יוצר אבטיפוס ע"י אלון קרן ופרופ' אריאל פישר מהמעבדה לחקר ביומכניקה בטכניון. הפתרון נוסה בהצלחה על ידי עדי עזרא ומאמנו רועי לב ממועדון עמק הירדן והתקבלו פידבקים לשיפור המערכת המוצעת. פרויקט זה מלווה ע"י מימון של ארגון תיקון עולם (תו"ם) . בשלב הבא יוזמנו כלל החלקים בתצורה החדשה ולאחר בדיקת ייתכנות ושביעות רצון, נגיש בקשה פורמאלית לארגון הפרא-קאנו הבינלאומי כדי לקדם אישורים נדרשים לשימוש במערכת בתחרויות (נציע אותה כמוצר מדף לכלל חותרי הקיאקים שאינם יכולים להגות את הקיאק).

בתמונות:

חיבור המערכת לקיאק והתנסות ראשונה עם המערכת בכנרת על ידי עדי עזרא